M12 Power male 0° / female 0° L-cod.

PUR 5x1.5 gy 1.5m

Potencia
M12 – M12, 5-polos
Macho recto – hembra recta
Codificado L
con manguera de cables
Carcasas de plástico con resistencia óptima contra elementos químicos y aceites
La resistencia a ambientes agresivos debe ser testada de forma individual para cada aplicación. Más información bajo demanda.
Otras longitudes bajo demanda.

Enlace al producto

Ilustración

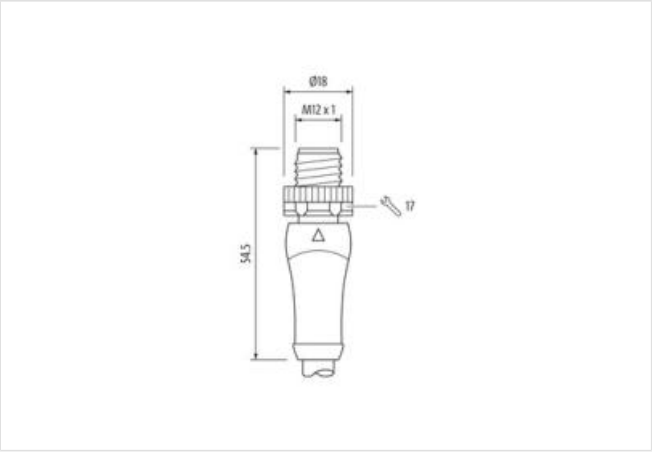

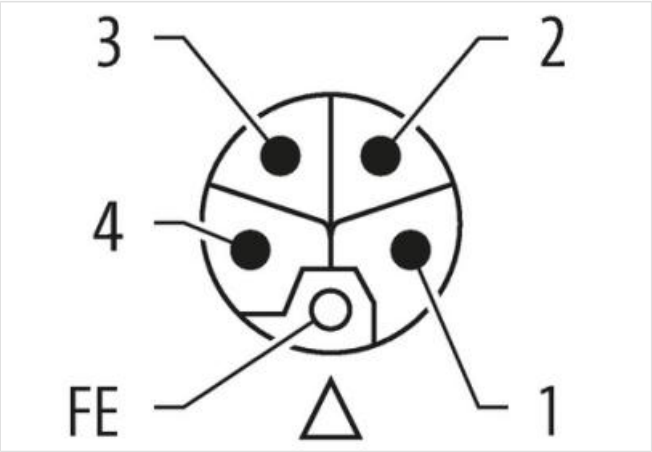

La información contenida en esta ficha técnica se ha elaborado con el máximo cuidado.
La responsabilidad por la exacta integridad y actualidad de la información se limita a una negligencia grave. Versión: 24.04.2024

Murrelektronik Spain, S.L.U. | Parc Tecnològic del Vallès Centre d' Empreses de Noves Tecnologies | 08290 Cerdanyola del Vallès (Barcelona) | Fon +34 93 582-0145 | Fax +34 93 582-1143 | shop@murrelektronik.es | shop.murrelektronik.es

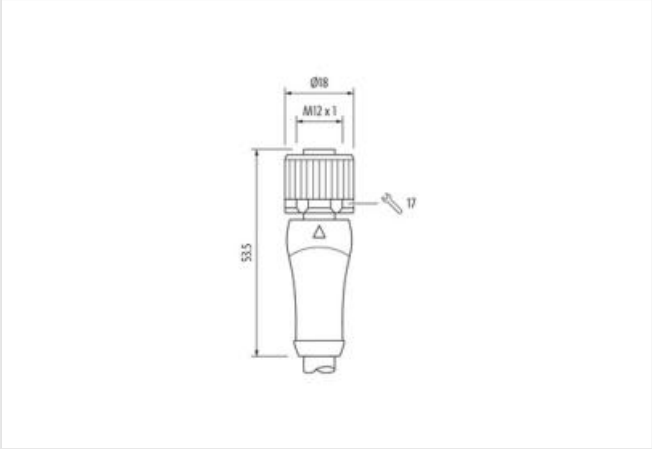

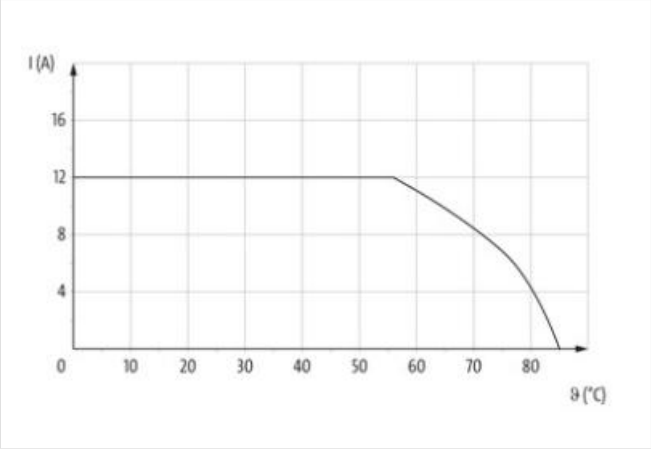

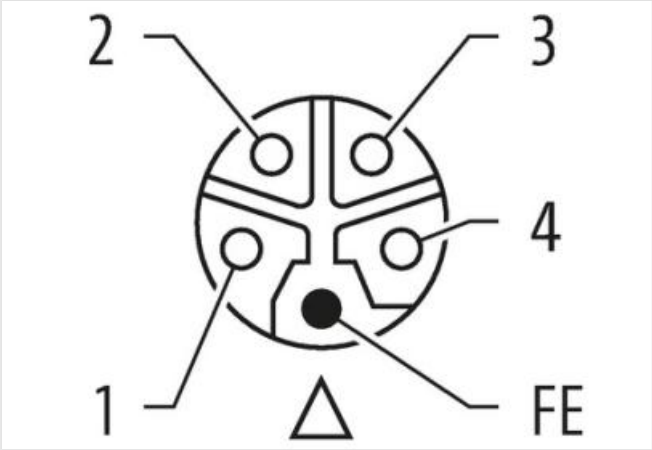

El producto puede diferir de la imagen

Longitud del cable	1,5 m

Par de apriete	0,6 Nm
Modo de montaje	insertado, Atornillado
Revestimiento contacto	chapado en oro
Family construction form	M12P
Rosca	M12 x 1
indicado para tubo corrugado (Ø int.)	12 mm
Codificación	L
Material contacto	Aleación de cobre
Nº de polos	5

Par de apriete	0,6 Nm
Modo de montaje	insertado, Atornillado
Revestimiento contacto	chapado en oro
Family construction form	M12P
Rosca	M12 x 1
Codificación	L
Nº de polos	5

La información contenida en esta ficha técnica se ha elaborado con el máximo cuidado.
La responsabilidad por la exacta integridad y actualidad de la información se limita a una negligencia grave. Versión: 24.04.2024

Datos comerciales	
ECLASS-6.0	27279218
ECLASS-6.1	27279218
ECLASS-7.0	27279218
ECLASS-8.0	27279218
ECLASS-9.0	27060327
ECLASS-10.1	27060311
ECLASS-11.1	27060311
ECLASS-12.0	27060327
ETIM-5.0	EC001855
GTIN	4048879647533
Número de tarifa arancelaria	85444290
Unidad de embalaje	1
Datos eléctricos | Alimentación	
Tensión de servicio CC máx.	63 V
Corriente de servicio por contacto máx.	12 A
Instalación | Conexión	
Ancho de llave	SW17
Protección de equipos | Sistema eléctrico	
Grado de protección (EN IEC 60529)	IP65, IP67
Condición adicional grado de protección	insertado, Atornillado
Grado de contaminación	3
Tensión de servicio	1,5 kV
Grupo de sustancias aislantes (IEC 60664-1)	I
Datos mecánicos | Datos de material	
Revestimiento bloqueo	Nickeled
Material junta	FKM
Matrial carcasa	PUR
Material de bloqueo	Fundición a presión de zinc
Datos mecánicos | Datos de montaje	
Modo de montaje	insertado, Atornillado, Protección contra sacudidas
Características del entorno | Condiciones climáticas	
Temperatura de servicio mín.	-25 °C
Temperatura de servicio máx.	85 °C
Additional condition temperature range	depending on cable quality
Estándar de producto	IEC 61076-2-111
Installation | Cable	
Identificación de cable	966
Printing color of wire insulation	Negro (aislamiento blanco), Blanco (aislamiento azul), Blanco (aislamiento marrón), Blanco (aislamiento negro), Blanco (aislamiento gris)
Printing spacing of wire insulation	10 mm
Color de la cubierta	gris
Amount stranding	1
Stranding	5 wires En torno a Filler twisted
Filler	sí
wire arrangement	gris 5, negro 4, azul 3, blanco 2, 1
Cable weigth	147,4 g/m
Material cubierta	PUR
Dureza shore cubierta	85 ± 5 Shore A
Ausencia de sustancias (envoltura)	Sin plomo, Libre de cadmio, Libre de clorofluorocarburos
Outer-diameter (jacket)	8,7 mm

La información contenida en esta ficha técnica se ha elaborado con el máximo cuidado.
La responsabilidad por la exacta integridad y actualidad de la información se limita a una negligencia grave. Versión: 24.04.2024

Tolerance outer diameter (sheath)	± 5 %
Material envoltura interior	PVC
Color (envoltura interior)	gris
Material wire insulation	PVC
Amount wires	5
Outer diameter insulation	2,4 mm
Outer diameter tolerance core insulation	± 5 %
Shore hardness wire insulation	85 ± 5 Shore A
Ingredient freeness wire insulation	Sin plomo, Libre de cadmio, Libre de clorofluorocarburos, Sin silicona
Printing color of wire insulation	Negro (aislamiento blanco), Blanco (aislamiento azul), Blanco (aislamiento marrón), Blanco (aislamiento negro), Blanco (aislamiento gris)
Printing spacing of wire insulation	10 mm
Amount strands (wire)	30
Diameter of single wires	0,25 mm
Conductor crosssection (wire)	1,5 mm²
Material conductor wire	Cordón de cobre, pelado
Conductor type (wire)	Clase de cordón 5
Intensidad de corriente (norma)	a DIN VDE 0298-4
Intensidad de corriente mín. cable	13,5 A
Electrical resistance line constant wire	13,3 Ω/km @ 20 °C
Nominal voltage power AC max.	600 V
Power frequency withstand voltage power (wire - jacket)	4 kV @ 60 s
AC withstand voltage power (wire - wire)	4 kV @ 60 s
Temperatura de servicio mín. (fija)	-30 °C
Temperatura de servicio máx. (fija)	70 °C
Temperatura de servicio mín. (cambiante)	-5 °C
Temperatura de servicio máx. (cambiante)	70 °C
Resistencia a la inflamabilidad	UL 1581 § 1100 FT2 | IEC 60332-2-2 | UL 1581 § 1090
chemical resistance	bien, debe comprobarse en relación con la aplicación
Resistencia a la gasolina	bien, debe comprobarse en relación con la aplicación
Oil resistance	bien, debe comprobarse en relación con la aplicación | DIN EN 60811-404
Radio de curvatura (móvil)	10 x Outer diameter

La información contenida en esta ficha técnica se ha elaborado con el máximo cuidado.
La responsabilidad por la exacta integridad y actualidad de la información se limita a una negligencia grave. Versión: 24.04.2024