M12 male 90° A-cod. with cable shielded

PUR 3x0.34 shielded gy 3m

⚠ NOTA ⚠
PRODUCT WILL BE DISCONTINUED BY MARCH 2023. PLEASE HAVE A LOOK AT THE ALTERNATIVE PRODUCTS.
Macho 90°

M12, 3-polos
apantallado
Codificado A
Carcasas de plástico con resistencia óptima contra elementos químicos y aceites
La resistencia a ambientes agresivos debe ser testada de forma individual para cada aplicación. Más información bajo demanda.
Otras longitudes bajo demanda.

Enlace al producto

Ilustración

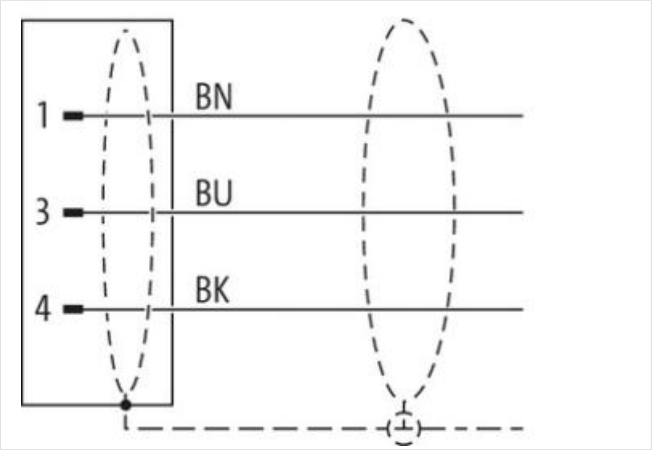

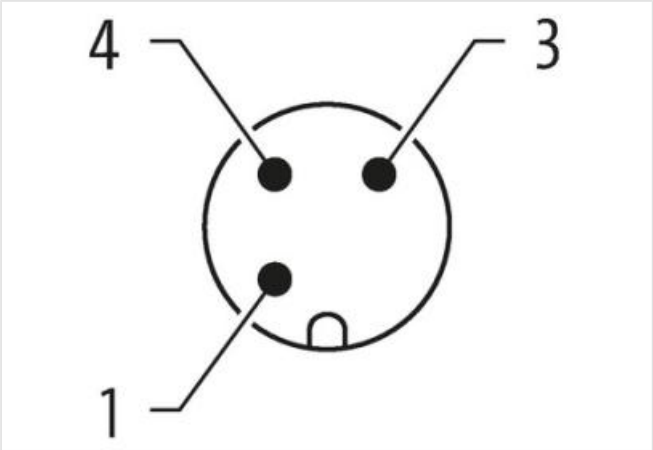

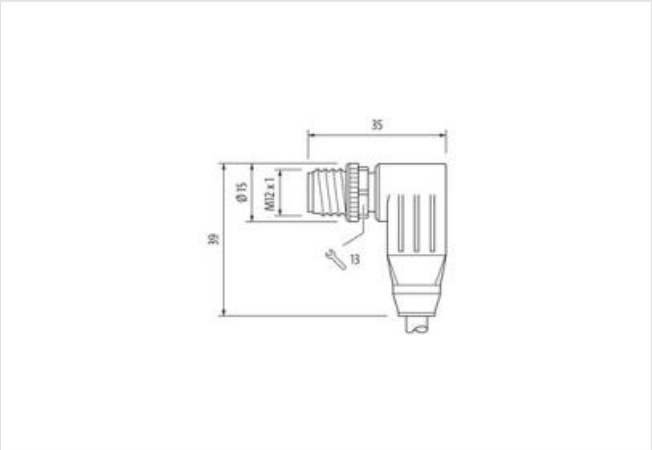

El producto puede diferir de la imagen

La información contenida en esta ficha técnica se ha elaborado con el máximo cuidado.
La responsabilidad por la exacta integridad y actualidad de la información se limita a una negligencia grave. Versión: 27.04.2024

Longitud del cable	3 m
Par de apriete	0,6 Nm
Modo de montaje	insertado, Atornillado
Revestimiento contacto	chapado en oro
Family construction form	M12
Rosca	M12 x 1
Codificación	A
Material contacto	Aleación de cobre
Material	PUR
Nº de polos	3
Ancho de llave	SW13
Grado de protección (EN IEC 60529)	IP65, IP66K, IP67
Longitud de desforrado (cubierta)	20 mm
Revestimiento contacto	chapado en oro
Datos comerciales	
ECLASS-6.0	27279218
ECLASS-6.1	27279218
ECLASS-7.0	27279218
ECLASS-8.0	27279218
ECLASS-9.0	27060311
ECLASS-10.1	27060311
ECLASS-11.1	27060311
ECLASS-12.0	27060311
ETIM-5.0	EC001855
GTIN	4048879200769
Número de tarifa arancelaria	85444290
Unidad de embalaje	1
Datos eléctricos | Alimentación	
Tensión de servicio CA máx.	60 V
Tensión de servicio CC máx.	60 V
Corriente de servicio por contacto máx.	4 A
Diagnósticos	
LED de indicación de estado	no
Instalación | Conexión	
Longitud de desforrado (cubierta)	20 mm
Set de montaje	M12 x 1
Protección de equipos | Sistema eléctrico	
Condición adicional grado de protección	insertado, Atornillado
Grado de contaminación	3
Tensión de servicio	1,5 kV
Grupo de sustancias aislantes (IEC 60664-1)	I
Datos mecánicos | Datos de material	
Revestimiento bloqueo	Nickeled
Revestimiento atornillamiento	nickel plated
Material de bloqueo	Fundición a presión de zinc

La información contenida en esta ficha técnica se ha elaborado con el máximo cuidado.
La responsabilidad por la exacta integridad y actualidad de la información se limita a una negligencia grave. Versión: 27.04.2024

Material screw connection	Fundición a presión de zinc
Datos mecánicos | Datos de montaje	
Modo de montaje	insertado, Atornillado, Protección contra sacudidas
Características del entorno | Condiciones climáticas	
Temperatura de servicio mín.	-25 °C
Temperatura de servicio máx.	85 °C
Additional condition temperature range	depending on cable quality
Estándar de producto	DIN EN 61076-2-101 (M12)
Installation | Cable	
Identificación de cable	318
Color de la cubierta	gris
Amount stranding	1
Stranding	3 wires twisted
Apantallado de cable (tipo)	Trenzado de cobre, pelado
Apantallado de cable (recubrimiento)	85 %
wire arrangement	, azul, negro
Material cubierta	PUR
Outer-diameter (jacket)	5,9 mm
Tolerance outer diameter (sheath)	± 5 %
Material wire insulation	PVC
Amount wires	3
Conductor crosssection (wire)	0,34 mm²
Intensidad de corriente (norma)	a DIN VDE 0298-4
Intensidad de corriente mín. cable	6 A
Temperatura de servicio mín. (fija)	-30 °C
Temperatura de servicio máx. (fija)	80 °C
Temperatura de servicio mín. (cambiante)	-5 °C
Temperatura de servicio máx. (cambiante)	70 °C
UV resistance	DIN EN ISO 4892-2 A
Resistencia a la inflamabilidad	UL 1581 § 1090 | UL 1581 § 1100 FT2 | IEC 60332-2-2
chemical resistance	bien, debe comprobarse en relación con la aplicación
Resistencia a la gasolina	bien, debe comprobarse en relación con la aplicación
Oil resistance	bien, debe comprobarse en relación con la aplicación | DIN EN 60811-404
radio de curvatura (fijo)	10 x Outer diameter
Radio de curvatura (móvil)	15 x Outer diameter

La información contenida en esta ficha técnica se ha elaborado con el máximo cuidado.
La responsabilidad por la exacta integridad y actualidad de la información se limita a una negligencia grave. Versión: 27.04.2024