**Modlink MSDD-set: Frame 4000-68112-0000000,**

insert 4000-68000-1200000

## Enlace al producto

### Ilustración

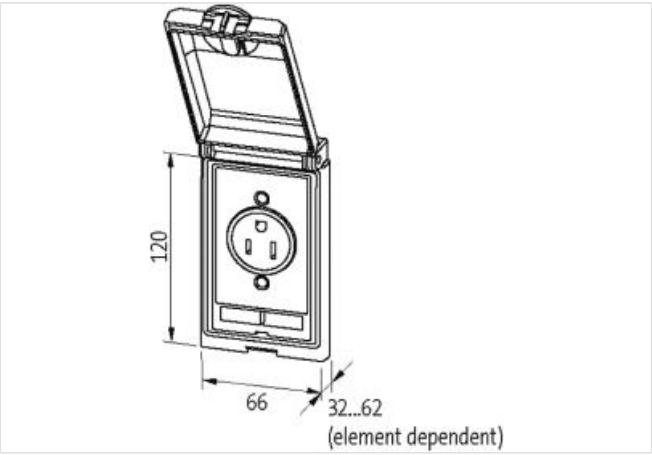


El producto puede diferir de la imagen

### Datos comerciales

| | |
|---|---|
| ECLASS-6.0 | 27189217 |
| ECLASS-6.1 | 27189217 |
| ECLASS-7.0 | 27189217 |
| ECLASS-8.0 | 27189217 |
| ECLASS-9.0 | 27189217 |
| ECLASS-10.1 | 27182806 |
| ECLASS-11.1 | 27182806 |
| ECLASS-12.0 | 27182806 |

La información contenida en esta ficha técnica se ha elaborado con el máximo cuidado.
La responsabilidad por la exacta integridad y actualidad de la información se limita a una negligencia grave. Versión: 20.05.2024

| | |
|---|---|
| ETIM-5.0 | EC002625 |
| GTIN | 4048879036481 |
| Número de tarifa arancelaria | 85366990 |
| Unidad de embalaje | 1 |
| **Marcos** | |
| Grado de protección (EN IEC 60529) | IP65 |
| Temperatura de servicio mín. | -10 °C |
| Temperatura de servicio máx. | 60 °C |
| Temperatura de almacenamiento mín. | -25 °C |
| Temperatura de almacenamiento máx. | 60 °C |
| Adecuado para el montaje con espesor de pared mín. | 1 mm |
| Adecuado para el montaje con espesor de pared máx. | 5 mm |
| Revestimiento carcasa | KTL |
| Matrial carcasa | Fundición inyectada de cinc fino |
| **Placa de apantallado** | |
| Connection information | Orificio roscado M4 |
| Par de apriete | 0,9 Nm |
| **RJ45** | |
| Tensión de servicio CA máx. (UL "Listed") | 30 V |
| Tensión de servicio CC máx. (UL "Listed") | 42,4 V |
| Corriente de servicio máx. (UL) | 175 mA |
| Family construction form | RJ45 |
| Diseño familiar lado trasero | RJ45 |
| Categoría de cable mín. | Cat5e |
| Técnicas de bloqueo | Conector conexión por muelle |

La información contenida en esta ficha técnica se ha elaborado con el máximo cuidado.
La responsabilidad por la exacta integridad y actualidad de la información se limita a una negligencia grave. Versión: 20.05.2024