VALVE PLUG SUPPRESSOR FORM BI - 11MM 90°

Varistor and LED, 24VAC/DC/50VA/W

24 V AC/DC
VDR + LED
Quitar la junta de conexión (clavija) al encajar el adaptador. Otros colores de LED disponibles bajo pedido
Tener en cuenta la configuración PIN (PE a la salida de cable del conector). Versión de giro de 180º bajo pedido.

Enlace al producto

Ilustración

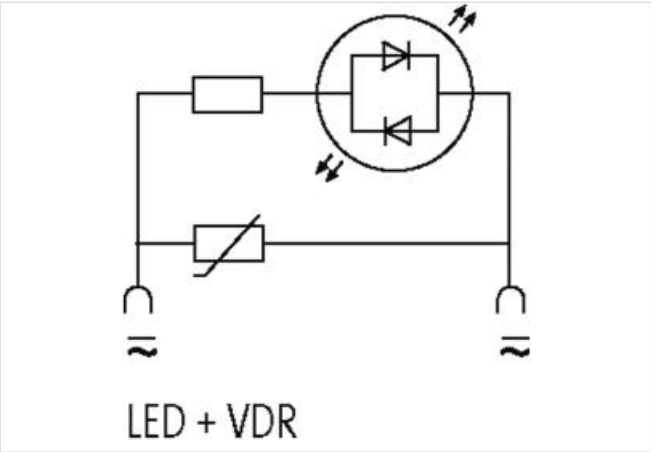

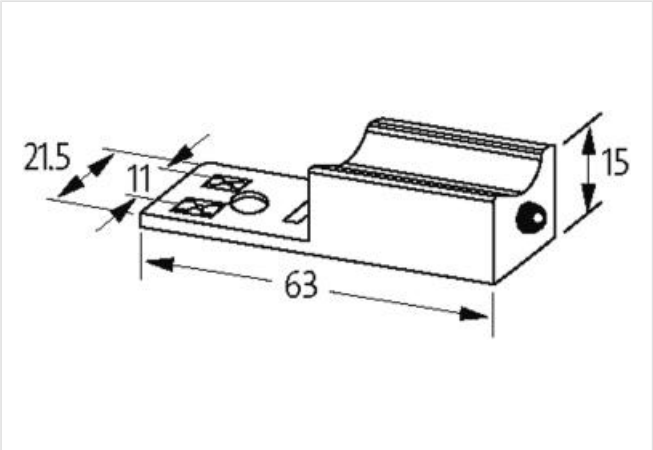

El producto puede diferir de la imagen

Datos comerciales

ECLASS-6.0	27371013
ECLASS-6.1	27371013
ECLASS-7.0	27371013
ECLASS-8.0	27371013
ECLASS-9.0	27371013
ECLASS-10.1	27371013

La información contenida en esta ficha técnica se ha elaborado con el máximo cuidado.
La responsabilidad por la exacta integridad y actualidad de la información se limita a una negligencia grave. Versión: 03.05.2024

ECLASS-11.1	27371013
ECLASS-12.0	27371013
ETIM-5.0	EC000197
GTIN	4048879012041
Número de tarifa arancelaria	85363010
Unidad de embalaje	1
Datos técnicos | Datos eléctricos	
Tiempo de demora de desactivación mín.	15 ms
Potencia de sujeción máx.	50 W
Datos eléctricos | Alimentación	
Tensión de pico de desconexión máx.	45 V
Datos eléctricos | Entrada	
Tensión de entrada CA mín.	0 V
Tensión de entrada CA máx.	32 V
Tensión de entrada CC mín.	0 V
Tensión de entrada CC máx.	32 V
Diagnósticos	
LED de indicación de estado	amarillo
Protección de equipos | Medios	
Flame resistance	Difícilmente inflamable
Datos mecánicos | Datos de material	
Revestimiento contacto	Plateado
Color carcasa	negro
Matrial carcasa	PA
Material contacto	Bronze
Datos mecánicos | Datos de montaje	
Altura	15 mm
Anchura	63 mm
Profundidad	21,5 mm
Características del entorno | Condiciones climáticas	
Temperatura de servicio mín.	-20 °C
Temperatura de servicio máx.	60 °C
Temperatura de carcasa máx. (EN 61347-2-13)	130 °C

La información contenida en esta ficha técnica se ha elaborado con el máximo cuidado.
La responsabilidad por la exacta integridad y actualidad de la información se limita a una negligencia grave. Versión: 03.05.2024