MURR ELEKTRONIK
stay connected

MST SINGLE-PHASE CONTROL AND ISOLATION TRANSFORMER

P:100VA IN:200/208/220/240VAC OUT:2x115VAC

Transformadores monofásicos, de mando y separación
100 VA
Clase de aislamiento T 40/B
Otras tensiones bajo pedido.

Enlace al producto

Ilustración

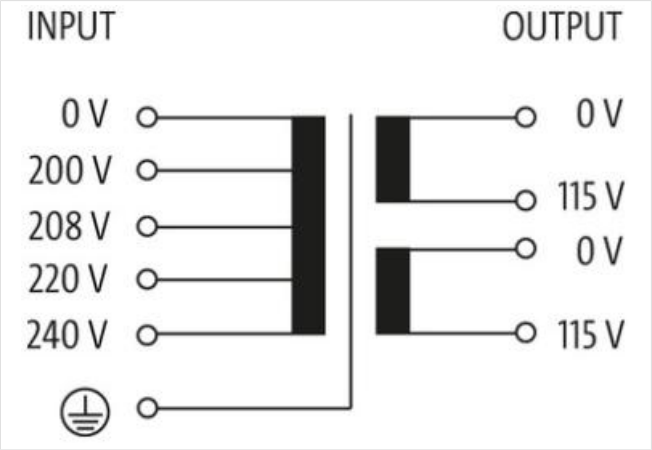

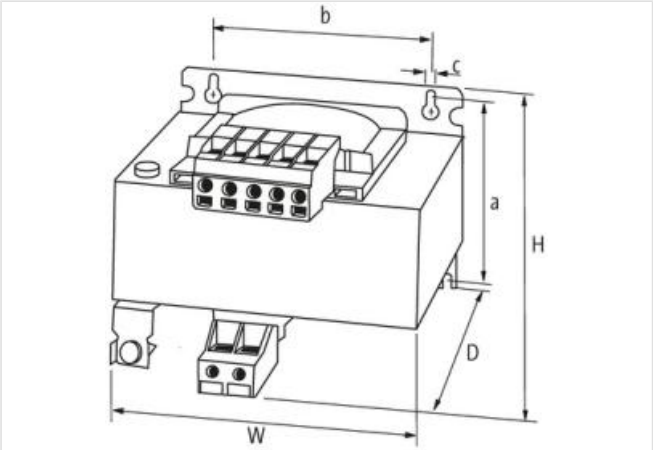

El producto puede diferir de la imagen

Datos comerciales

ECLASS-6.0	27031202
ECLASS-6.1	27031302
ECLASS-7.0	27031302
ECLASS-8.0	27031302
ECLASS-9.0	27031302
ECLASS-10.1	27031302

La información contenida en esta ficha técnica se ha elaborado con el máximo cuidado.
La responsabilidad por la exacta integridad y actualidad de la información se limita a una negligencia grave. Versión: 07.05.2024

ECLASS-11.1	27031302
ECLASS-12.0	27031302
ETIM-5.0	EC002486
GTIN	4048879311625
Número de tarifa arancelaria	85043180
Unidad de embalaje	1
Datos eléctricos | Alimentación	
Frecuencia de red	50 ... 60 Hz
Datos eléctricos | Entrada	
Tensión de entrada CA	200, 208, 220, 240
Tensión de entrada CA	200 V
Corriente de entrada CA	0,59 A
Corriente de conexión máx.	5,8 A
Corriente de cortocircuito	8 A
Datos eléctricos | Salida	
Tensión de salida	2 × 115 V AC
Tensión de salida CA	115 V
Tensión de salida ajustable	no
Potencia de conmutación CA máx.	100 VA
Protección de equipos | Sistema eléctrico	
Tensión de comprobación de aislamiento entrada - salida	3,9 kV
Datos mecánicos | Datos de montaje	
Suitable for mounting type	Schlüssellochaufhängung
Medida de fijación a	65,3 mm
Medida de fijación b	64 mm
Medida de fijación c	4,8 mm
Altura	88 mm
Anchura	85 mm
Profundidad	95 mm
Diámetro taladro	4,8 mm
Longitud taladro	12 mm
Características del entorno | Condiciones climáticas	
Temperatura de servicio mín.	-20 °C
Temperatura de servicio máx.	40 °C
Temperatura de almacenamiento mín.	-40 °C
Temperatura de almacenamiento máx.	80 °C
Estándar de producto	EN 61558-1, EN 61558-2-4, EN 62041 category 0
Tipo de conexión 3	
Tipo de conexión 1	Input
Tipo de conexión 2	Output
Tipo de conexión	Bornes con tornillo SK
Family construction form	Borne
Gender	female
Nº de polos	5
PIN 2	200 V
PIN 3	208 V
PIN 4	220 V
PIN 5	240 V
Tipo de conexión	Bornes con tornillo SK
Family construction form	Borne

La información contenida en esta ficha técnica se ha elaborado con el máximo cuidado.
La responsabilidad por la exacta integridad y actualidad de la información se limita a una negligencia grave. Versión: 07.05.2024

Gender	female
Nº de polos	4
PIN 3	115 V
PIN 4	115 V
Tipo de conexión	Bornes con tornillo SK
Family construction form	Borne
Gender	female
Color de soportes de contacto	metallic
Nº de polos	1
PIN 1	PE

La información contenida en esta ficha técnica se ha elaborado con el máximo cuidado.
La responsabilidad por la exacta integridad y actualidad de la información se limita a una negligencia grave. Versión: 07.05.2024