MET 1-PHASE CONTROL AND ISOLATION TRANSFORMER

P: 500VA IN: 400VAC+/- 5% OUT: 230VAC

Transformadores monofásicos, de mando y separación
500 VA
Clase de aislamiento T 60/B

Enlace al producto

Ilustración

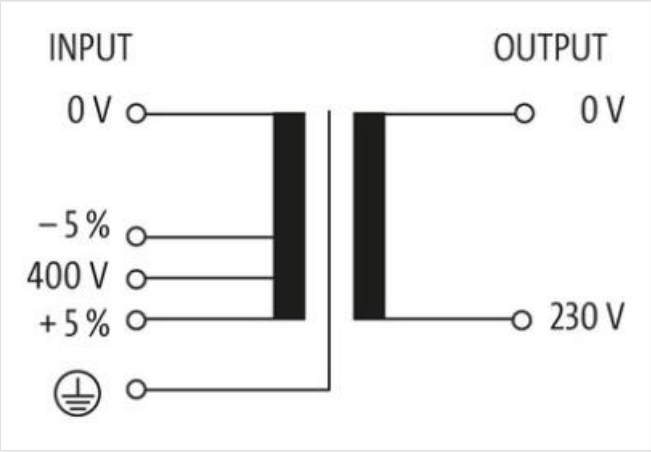

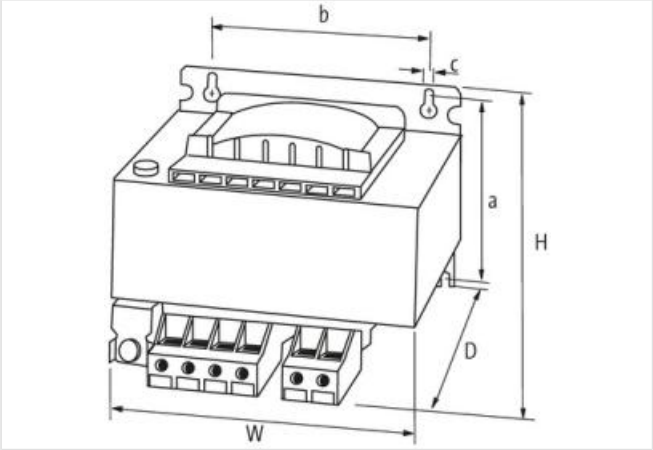

El producto puede diferir de la imagen

Datos comerciales

ECLASS-6.0	27031302
ECLASS-6.1	27031302
ECLASS-7.0	27031302
ECLASS-8.0	27031302
ECLASS-9.0	27031302
ECLASS-10.1	27031302

La información contenida en esta ficha técnica se ha elaborado con el máximo cuidado.
La responsabilidad por la exacta integridad y actualidad de la información se limita a una negligencia grave. Versión: 25.04.2024

ECLASS-11.1	27031302
ECLASS-12.0	27031302
ETIM-5.0	EC002486
GTIN	4048879079044
Número de tarifa arancelaria	85043180
Unidad de embalaje	1
Datos eléctricos | Alimentación	
Frecuencia de red	50 ... 60 Hz
Datos eléctricos | Entrada	
Tensión de entrada CA	400 V
Tensión de entrada CA mín.	380 V
Tensión de entrada CA máx.	420 V
Corriente de entrada CA	1,37 A
Corriente de conexión máx.	20,22 A
Corriente de cortocircuito	43,35 A
Datos eléctricos | Salida	
Tensión de salida CA	230 V
Tensión de salida ajustable	no
Potencia de conmutación CA máx.	500 VA
Protección de equipos | Sistema eléctrico	
Tensión de comprobación de aislamiento entrada - salida	4 kV
Datos mecánicos | Datos de montaje	
Suitable for mounting type	Schlüssellochaufhängung
Medida de fijación a	91 mm
Medida de fijación b	122 mm
Medida de fijación c	7 mm
Altura	112,6 mm
Anchura	150 mm
Profundidad	146 mm
Diámetro taladro	7 mm
Longitud taladro	11 mm
Características del entorno | Condiciones climáticas	
Temperatura de servicio mín.	-20 °C
Temperatura de servicio máx.	60 °C
Temperatura de almacenamiento mín.	-40 °C
Temperatura de almacenamiento máx.	80 °C
Estándar de producto	EN 61558-1, EN 61558-2-4, EN 62041 category 0

La información contenida en esta ficha técnica se ha elaborado con el máximo cuidado.
La responsabilidad por la exacta integridad y actualidad de la información se limita a una negligencia grave. Versión: 25.04.2024