MURR ELEKTRONIK
stay connected

MDD DC/DC-CONVERTOR SWITCH MODE

IN: 24VDC OUT: 24V/0,3ADC

INPUT: 24 V DC
OUTPUT: 24 V DC
Potencia de salida: 7 W
Corriente: 0.3 A
Condensación no permitida
Restart after overload by removing supply voltage

Enlace al producto

Ilustración

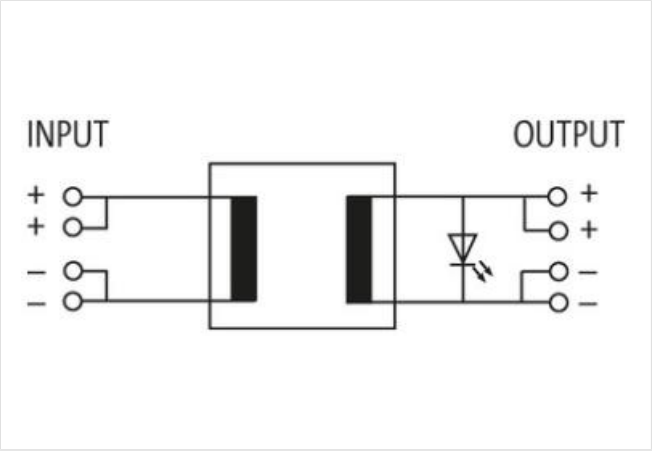

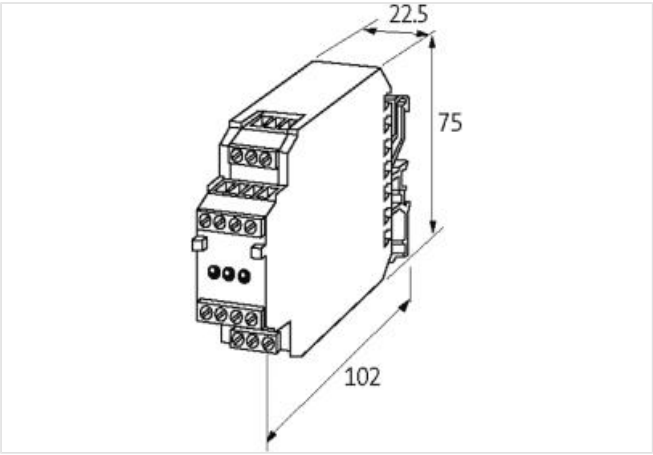

El producto puede diferir de la imagen

Datos comerciales

ECLASS-6.0	27210901
ECLASS-6.1	27210901
ECLASS-7.0	27210901
ECLASS-8.0	27210901

La información contenida en esta ficha técnica se ha elaborado con el máximo cuidado.
La responsabilidad por la exacta integridad y actualidad de la información se limita a una negligencia grave. Versión: 11.05.2024

ECLASS-9.0	27210901
ECLASS-10.1	27210901
ECLASS-11.1	27210901
ECLASS-12.0	27210901
ETIM-5.0	EC002540
GTIN	4048879079556
Número de tarifa arancelaria	85043121
Unidad de embalaje	1
Datos técnicos | Datos eléctricos	
Grado de seguridad	SELV
Datos eléctricos | Entrada	
Fusible lado primario interno	1,5 A
Características fusible previo	Soporte
Tensión de entrada CC	24 V
Corriente de entrada CA	0,6 A
Datos eléctricos | Salida	
Tensión de salida CC	24 V
Tensión de salida CC mín.	23,52 V
Tensión de salida CC máx.	24,48 V
Tensión de salida ajustable	no
Output current max.	0,3 A
Ondulación residual máx.	0,2 %
Protección de equipos | Sistema eléctrico	
A prueba de sobrecargas	sí
Resistente a cortocircuitos	sí
Tensión de comprobación de aislamiento entrada - salida	4 kV
Datos mecánicos | Datos de montaje	
Modo de montaje	geschnappt
Suitable for mounting type	Riel de montaje TH35, G32, (EN 60715)
Características del entorno | Condiciones climáticas	
Temperatura de servicio mín.	0 °C
Temperatura de servicio máx.	50 °C
Low Voltage Directive	EN 61204-3
Tipo de conexión 1	
Tipo de conexión 1	Output
Tipo de conexión	Bornes con tornillo SK
Family construction form	Borne
Gender	female
Nº de polos	4
PIN 1	+
PIN 2	+
PIN 3	-
PIN 4	-

La información contenida en esta ficha técnica se ha elaborado con el máximo cuidado.
La responsabilidad por la exacta integridad y actualidad de la información se limita a una negligencia grave. Versión: 11.05.2024