stay connected

CUBE20S SAFETY INPUT MODULE F DI4/2

DC24V

Cube20S FDI4/2
Módulo de extensión
PROFIBUS
PROFINET

Enlace al producto

Ilustración

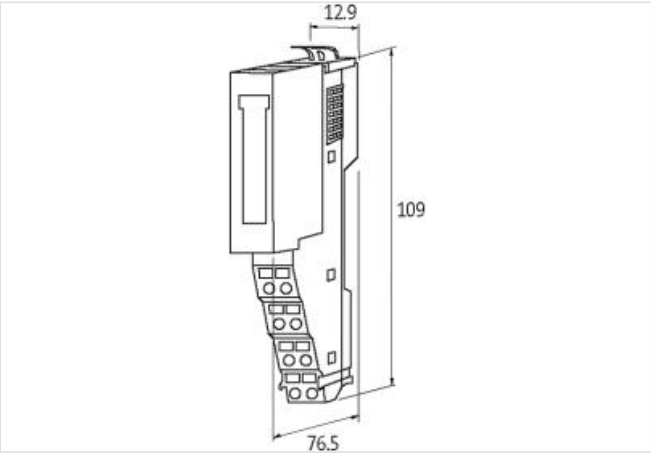

El producto puede diferir de la imagen

Datos comerciales

ECLASS-6.0	27242604
ECLASS-6.1	27242604
ECLASS-7.0	27242604
ECLASS-8.0	27242604
ECLASS-9.0	27242604
ECLASS-10.1	27242604
ECLASS-11.1	27242604
ECLASS-12.0	27242604
ETIM-5.0	EC001599
GTIN	4048879424073
Número de tarifa arancelaria	85389099
Unidad de embalaje	1

Datos técnicos | Valores característicos de seguridad

DCavg (EN ISO 13849-1)	99 %
vida útil	20 a
Categoría (EN ISO 13849-1)	4
PFHd (IEC 61508)	2,5 E-10/h
Nivel de rendimiento (EN ISO 13849-1)	e
SIL (IEC 61508)	3
SIL CL (IEC 62061)	3

La información contenida en esta ficha técnica se ha elaborado con el máximo cuidado.
La responsabilidad por la exacta integridad y actualidad de la información se limita a una negligencia grave. Versión: 16.04.2024

Datos eléctricos | Alimentación	
Norm operating voltage	EN 61131-2
Tensión de servicio US CC	24 V
Consumo de corriente máx.	95 mA
Alimentación del módulo	vía conexión de sistema
Datos eléctricos | Entrada	
Type input	PNP (EN 61131-2)
Filtro de tiempo de entrada	3 ms
Intensidad de corriente máx.	0,5 A
Diagnósticos	
Diagnóstico vía BUS	por módulo y canal
Diagnóstico vía LED	por módulo y canal
Diagnóstico de cortocircuito	sí
Indicador LED	Conexión Ethernet/transmisión de datos
Diagnóstico de sobrecarga	sí
Protección de equipos | Sistema eléctrico	
Grado de protección (EN IEC 60529)	IP20
Galvanic separation (operating voltage)	sí
Galvanic separation input/input	sí
Datos mecánicos | Datos de montaje	
Modo de montaje	geschnappt
Suitable for mounting type	Carril de montaje, (EN 60715)
Altura	109 mm
Anchura	12,9 mm
Profundidad	76,5 mm
Características del entorno | Condiciones climáticas	
Temperatura de servicio mín.	0 °C
Temperatura de servicio máx.	60 °C
Temperatura de almacenamiento mín.	-20 °C
Temperatura de almacenamiento máx.	70 °C
Tipo de conexión 2	
Tipo de conexión 1	Potencia
Tipo de conexión 2	Potencia
Tipo de conexión	Terminales de resorte FK
Family construction form	Borne
Gender	female
Color de soportes de contacto	amarillo
Nº de polos	8
PIN 1	n.c.
PIN 2	24 V DC
PIN 3	0 V
PIN 4	24 V DC Sys
PIN 5	n.c.
PIN 6	24 V DC
PIN 7	0 V
PIN 8	0 V Sys
Tipo de conexión	Terminales de resorte FK
Family construction form	Borne
Gender	female
Color de soportes de contacto	amarillo
Nº de polos	8
PIN 1	DI 0

La información contenida en esta ficha técnica se ha elaborado con el máximo cuidado.
La responsabilidad por la exacta integridad y actualidad de la información se limita a una negligencia grave. Versión: 16.04.2024

PIN 2	DI 2
PIN 3	T 0
PIN 4	T 2
PIN 5	DI 1
PIN 6	DI 3
PIN 7	T 1
PIN 8	T 3

La información contenida en esta ficha técnica se ha elaborado con el máximo cuidado.
La responsabilidad por la exacta integridad y actualidad de la información se limita a una negligencia grave. Versión: 16.04.2024