CUBE20S POTENTIAL DISTRIBUTORS

4 x 24 V DC + 4 x 0 V DC

Distribuidor potencial
Módulo de extensión
4× 24 V DC

Enlace al producto

Ilustración

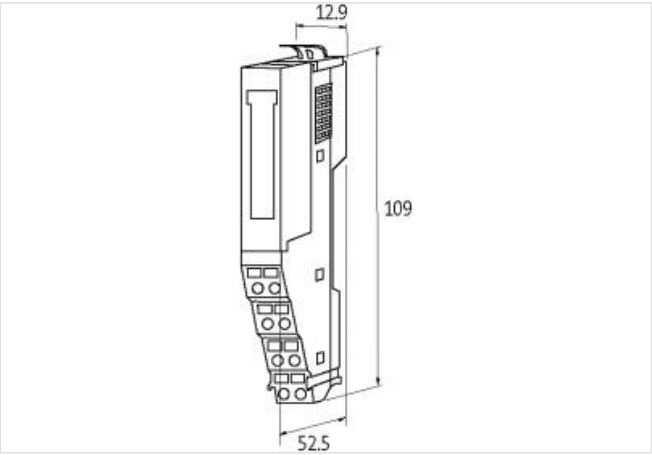

El producto puede diferir de la imagen

Datos comerciales	
ECLASS-6.0	27379201
ECLASS-6.1	27242611
ECLASS-7.0	27242611
ECLASS-8.0	27242611
ECLASS-9.0	27242611
ECLASS-10.1	27242611
ECLASS-11.1	27242611
ECLASS-12.0	27242611
ETIM-5.0	EC001600
GTIN	4048879422871
Número de tarifa arancelaria	85369010
Unidad de embalaje	1
Datos eléctricos | Alimentación	
Tensión de servicio CC máx.	30 V
Corriente total máx.	10 A
Protección de equipos | Sistema eléctrico	
Grado de protección (EN IEC 60529)	IP20
Datos mecánicos | Datos de montaje	
Modo de montaje	geschnappt
Suitable for mounting type	Carril de montaje, (EN 60715)
Altura	109 mm

La información contenida en esta ficha técnica se ha elaborado con el máximo cuidado.
La responsabilidad por la exacta integridad y actualidad de la información se limita a una negligencia grave. Versión: 18.04.2024

Anchura	12,9 mm
Profundidad	52,5 mm
Características del entorno | Condiciones climáticas	
Temperatura de servicio mín.	0 °C
Temperatura de servicio máx.	60 °C
Temperatura de almacenamiento mín.	-25 °C
Temperatura de almacenamiento máx.	70 °C
Tipo de conexión 2	
Tipo de conexión 1	Potencia
Tipo de conexión 2	Potencia
Tipo de conexión	Terminales de resorte FK
Family construction form	Borne
Gender	female
Nº de polos	8
PIN 1	n.c.
PIN 2	24 V DC
PIN 3	0 V
PIN 4	24 V DC Sys
PIN 5	n.c.
PIN 6	24 V DC
PIN 7	0 V
PIN 8	0 V Sys
Tipo de conexión	Terminales de resorte FK
Family construction form	Borne
Gender	female
Nº de polos	8
PIN 1	24 V DC
PIN 2	24 V DC
PIN 3	24 V DC
PIN 4	24 V DC
PIN 5	0 V DC
PIN 6	0 V DC
PIN 7	0 V DC
PIN 8	0 V DC

La información contenida en esta ficha técnica se ha elaborado con el máximo cuidado.
La responsabilidad por la exacta integridad y actualidad de la información se limita a una negligencia grave. Versión: 18.04.2024