MURR ELEKTRONIK
stay connected

MASI68 I/O EXTENSION MODULE

4 digital inputs, 4 digital outputs

Artículo: 56427
Peso: 0.22
País de origen: CZ
Designación del modelo: MASI68 DI4 DO4 Y E 8xM12

Módulo de extensión
DI4 - 0.2 A DO4 - 2 A (E) - 8× M12 (Y)
Cableado Y
Los cables de conexión se encuentran en la tienda online bajo "Tecnología de conexión".
Carcasa compacta.

Enlace al producto

Ilustración

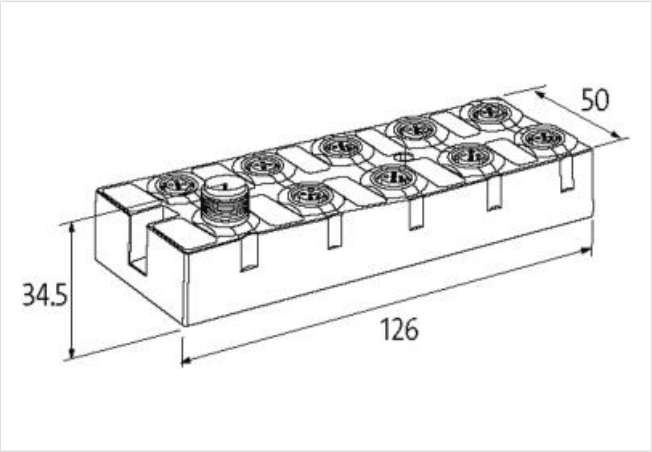

El producto puede diferir de la imagen

Datos comerciales

ECLASS-6.0	27242604
ECLASS-6.1	27242604
ECLASS-7.0	27242604
ECLASS-8.0	27242604
ECLASS-9.0	27242604
ECLASS-10.1	27242604
ECLASS-11.1	27242604
ECLASS-12.0	27242604
ETIM-5.0	EC001599
EAN	4048879048873
EAN	4048879048873
Número de tarifa arancelaria	85176200
Número de tarifa arancelaria	85176200
Unidad de embalaje	1
Unidad de embalaje	1

Datos eléctricos | Alimentación

La información contenida en esta ficha técnica se ha elaborado con el máximo cuidado.
La responsabilidad por la exacta integridad y actualidad de la información se limita a una negligencia grave. Versión: 02.07.2025

Tensión de bus interfaz AS CC mín.	26,5 V
Tensión de bus interfaz AS CC máx.	31,6 V
Consumo de corriente puerto AS-i máx.	250 mA
Corriente total máx.	4 A
Datos eléctricos | Entrada	
Type input	PNP, for 3-wire sensors or mechanical switches
A prueba de sobrecargas	sí
Resistente a cortocircuitos	sí
Intensidad de corriente máx.	0,2 A
Datos eléctricos | Salida	
A prueba de sobrecargas	sí
Resistente a cortocircuitos	sí
Corriente de salida por pin máx.	2 A
Comunicación industrial | Datos de bus	
Tipo de ajuste de direcciones	Conexión M12 y dispositivo de programación, Maestro
Esclavo intervalo de direcciones	(0), 1 ... 31
Comunicación industrial | Interfaz AS	
AS-i Power 24	sí
Perfil (IO.ID.ID2)	S-7.F.E
Diagnósticos	
Diagnóstico	Sin tensión
Diagnóstico vía LED	por módulo
Indicador LED	Conexión Ethernet/transmisión de datos
Protección de equipos | Sistema eléctrico	
Grado de protección (EN IEC 60529)	IP68
Datos mecánicos | Datos de montaje	
Modo de montaje	Atornillado
Altura	126 mm
Anchura	50 mm
Profundidad	34,5 mm
Características del entorno | Condiciones climáticas	
Temperatura de servicio mín.	-20 °C
Temperatura de servicio máx.	60 °C
Temperatura de almacenamiento mín.	-20 °C
Temperatura de almacenamiento máx.	70 °C
Connection type 6	
Tipo de conexión 1	A C
Tipo de conexión 2	B D
Tipo de conexión 3	Bus In
Tipo de conexión 4	Bus Out
Tipo de conexión 5	E G
Connection type 6	F H
Family construction form	M12
Gender	female
Color de soportes de contacto	negro
Codificación	A
Nº de polos	5
PIN 1	Usens +
PIN 2	DI
PIN 3	Usens -
PIN 4	DI

La información contenida en esta ficha técnica se ha elaborado con el máximo cuidado.
La responsabilidad por la exacta integridad y actualidad de la información se limita a una negligencia grave. Versión: 02.07.2025

PIN 5	n.c.
Family construction form	M12
Gender	female
Color de soportes de contacto	negro
Codificación	A
Nº de polos	5
PIN 1	Usens +
PIN 2	n.c.
PIN 3	Usens -
PIN 4	DI
PIN 5	n.c.
Family construction form	M12
Gender	male
Color de soportes de contacto	negro
Codificación	A
Nº de polos	4
PIN 1	AS-i +
PIN 2	0 V
PIN 3	AS-i -
PIN 4	24 V DC
Family construction form	M12
Gender	female
Color de soportes de contacto	negro
Codificación	A
Nº de polos	5
PIN 1	AS-i +
PIN 2	0 V
PIN 3	AS-i -
PIN 4	24 V DC
PIN 5	n.c.
Family construction form	M12
Gender	female
Color de soportes de contacto	negro
Codificación	A
Nº de polos	5
PIN 1	n.c.
PIN 2	DO
PIN 3	0 V
PIN 4	DO
PIN 5	FE
Family construction form	M12
Gender	female
Color de soportes de contacto	negro
Codificación	A
Nº de polos	5
PIN 1	n.c.
PIN 2	n.c.
PIN 3	0 V
PIN 4	DO
PIN 5	FE

La información contenida en esta ficha técnica se ha elaborado con el máximo cuidado.
La responsabilidad por la exacta integridad y actualidad de la información se limita a una negligencia grave. Versión: 02.07.2025