stay connected

MASI67 I/O MODULE

8 digital inputs

Entradas digitales
DI8 - 0.24 A - 8× M8 (AB)
Los cables de conexión se encuentran en la tienda online bajo "Tecnología de conexión".
Carcasa compacta.

Enlace al producto

Ilustración

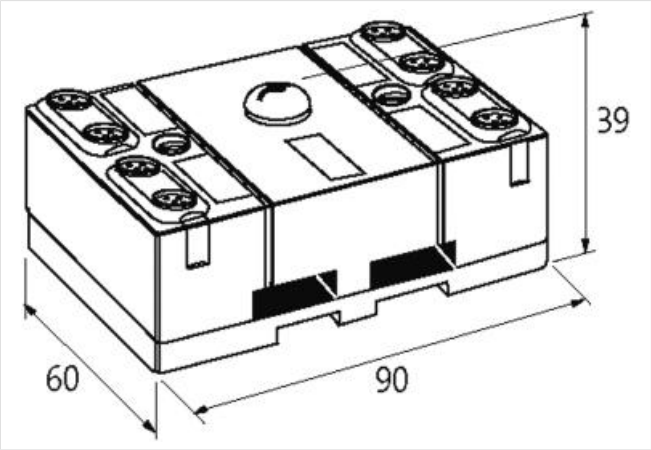

El producto puede diferir de la imagen

Datos comerciales

ECLASS-6.0	27242604
ECLASS-6.1	27242604
ECLASS-7.0	27242604
ECLASS-8.0	27242604
ECLASS-9.0	27242604
ECLASS-10.1	27242604
ECLASS-11.1	27242604
ECLASS-12.0	27242604
ETIM-5.0	EC001599
GTIN	4048879049054
Número de tarifa arancelaria	85176200
Unidad de embalaje	1

Datos eléctricos | Alimentación

Tensión de bus interfaz AS CC mín.	26,5 V
Tensión de bus interfaz AS CC máx.	31,6 V
Consumo de corriente puerto AS-i máx.	290 mA

Datos eléctricos | Entrada

A prueba de sobrecargas	sí
Resistente a cortocircuitos	sí
Type input	PNP, for 3-wire sensors or mechanical switches

La información contenida en esta ficha técnica se ha elaborado con el máximo cuidado.
La responsabilidad por la exacta integridad y actualidad de la información se limita a una negligencia grave. Versión: 26.04.2024

Intensidad de corriente máx.	0,24 A
Comunicación industrial | Datos de bus	
Tipo de ajuste de direcciones	Hembrilla de direccionamiento, Maestro
Esclavo intervalo de direcciones	(0), 1 A ... 31 A, 1 B … 31 B
Comunicación industrial | Interfaz AS	
Perfil (IO.ID.ID2)	2× S-0.A.0
Diagnósticos	
Diagnóstico	Sin tensión
Diagnóstico vía LED	por módulo
Indicador LED	Conexión Ethernet/transmisión de datos
Protección de equipos | Sistema eléctrico	
Grado de protección (EN IEC 60529)	IP67
Datos mecánicos | Datos de montaje	
Modo de montaje	Atornillado, geschnappt
Suitable for mounting type	Carril de montaje, (EN 60715)
Altura	94 mm
Anchura	60 mm
Profundidad	39 mm
Características del entorno | Condiciones climáticas	
Temperatura de servicio mín.	-20 °C
Temperatura de servicio máx.	60 °C
Temperatura de almacenamiento mín.	-20 °C
Temperatura de almacenamiento máx.	70 °C
Tipo de conexión 1	
Family construction form	M8
Gender	female
Color de soportes de contacto	negro
Codificación	A
Nº de polos	3
PIN 1	Usens +
PIN 3	Usens -
PIN 4	DI

La información contenida en esta ficha técnica se ha elaborado con el máximo cuidado.
La responsabilidad por la exacta integridad y actualidad de la información se limita a una negligencia grave. Versión: 26.04.2024