## CUBE20 ANALOG INPUT MODULE

4 analog inputs

Artículo: 56230
Peso: 0.174
País de origen: CZ
Designación del modelo: Cube20 AI4 RTD

para resistencias y temperatura
AI4 - (E) RTD

### Enlace al producto

**Ilustración**

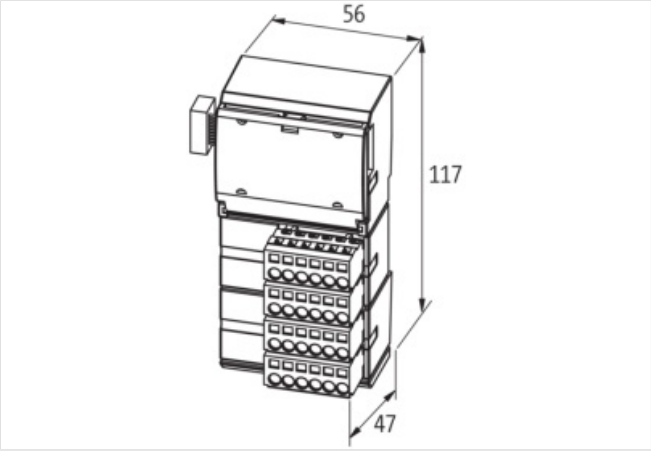


El producto puede diferir de la imagen

**Datos comerciales**

| | |
|---|---|
| URL Webshop | https://shop.murrelektronik.com/56230 |
| GTIN | 4048879049184 |
| ECLASS-6.0 | 27242601 |
| ECLASS-6.1 | 27242601 |
| ECLASS-7.0 | 27242601 |
| ECLASS-7.1 | 27242601 |
| ECLASS-8.0 | 27242601 |
| ECLASS-8.1 | 27242601 |
| ECLASS-9.0 | 27242601 |
| ECLASS-9.1 | 27242601 |
| ECLASS-10.0.1 | 27242601 |
| ECLASS-10.1 | 27242601 |
| ECLASS-11.0 | 27242601 |
| ECLASS-11.1 | 27242601 |
| ECLASS-12.0 | 27242601 |
| ECLASS-13.0 | 27242601 |
| ECLASS-14.0 | 27242601 |
| ETIM-5.0 | EC001596 |
| ETIM-6.0 | EC001596 |

La información contenida en esta ficha técnica se ha elaborado con el máximo cuidado.
La responsabilidad por la exacta integridad y actualidad de la información se limita a una negligencia grave. Versión: 15.07.2025

| | |
|---|---|
| ETIM-7.0 | EC001596 |
| ETIM-8.0 | EC001596 |
| EAN | 4048879049184 |
| **Datos eléctricos \| Alimentación** | |
| Corriente total US máx. | 4 A |
| Corriente total UA máx. | 4 A |
| Idle current external max. | 70 mA |
| Consumo de corriente máx. | 25 mA |
| Alimentación del módulo | vía conexión de sistema |
| **Datos eléctricos \| Entrada** | |
| Type input | 1000, Pt100, Ni100, 200, R 0...3000 Ω, 120, 500 |
| Tiempo de conversión entrada analógica por canal máx. | 600 ms |
| **Diagnósticos** | |
| Diagnóstico de cortocircuito | sí |
| Diagnóstico de sobrecarga | sí |
| Diagnóstico | Under voltage |
| Diagnóstico vía BUS | por módulo y canal |
| Diagnóstico vía LED | por módulo |
| Indicador LED | Conexión Ethernet/transmisión de datos |
| **Datos técnicos \| Instalación** | |
| Sección transversal de la conexión máx. | 2.5 |
| **Protección de equipos \| Sistema eléctrico** | |
| Grado de protección (EN IEC 60529) | IP20 |
| **Datos mecánicos \| Datos de montaje** | |
| Altura | 117 mm |
| Anchura | 56 mm |
| Profundidad | 47 mm |
| Modo de montaje | geschnappt |
| Suitable for mounting type | (EN 60715), Carril de montaje |
| **Características del entorno \| Condiciones climáticas** | |
| Temperatura de servicio mín. | 0 °C |
| Temperatura de servicio máx. | 55 °C |
| Temperatura de almacenamiento mín. | -20 °C |
| Temperatura de almacenamiento máx. | 85 °C |
| **Tipo de conexión 4** | |
| Tipo de conexión 1 | X0 |
| Tipo de conexión 2 | X1 |
| Tipo de conexión 3 | X2 |
| Tipo de conexión 4 | X2 |
| Family construction form | Borne |
| Nº de polos | 6 |
| Gender | female |
| Color de soportes de contacto | incoloro |
| Tipo de conexión | Terminales de resorte FK |
| PIN 1 | + R 0 |
| PIN 2 | + R 1 |
| PIN 3 | + R 2 |
| PIN 4 | + R 3 |
| PIN 5 | UI |
| PIN 6 | UI |

La información contenida en esta ficha técnica se ha elaborado con el máximo cuidado.
La responsabilidad por la exacta integridad y actualidad de la información se limita a una negligencia grave. Versión: 15.07.2025

| | |
|---|---|
| Family construction form | Borne |
| Nº de polos | 6 |
| Gender | female |
| Color de soportes de contacto | incoloro |
| Tipo de conexión | Terminales de resorte FK |
| PIN 1 | RL 0 |
| PIN 2 | RL 1 |
| PIN 3 | RL 2 |
| PIN 4 | RL 3 |
| PIN 5 | 0 V |
| PIN 6 | 0 V |
| Family construction form | Borne |
| Nº de polos | 6 |
| Gender | female |
| Color de soportes de contacto | incoloro |
| Tipo de conexión | Terminales de resorte FK |
| PIN 1 | FE |
| PIN 2 | FE |
| PIN 3 | FE |
| PIN 4 | FE |
| PIN 5 | 0 V |
| PIN 6 | 0 V |
| Family construction form | Borne |
| Nº de polos | 6 |
| Gender | female |
| Color de soportes de contacto | incoloro |
| Tipo de conexión | Terminales de resorte FK |
| PIN 1 | - R 0 |
| PIN 2 | - R 1 |
| PIN 3 | - R 2 |
| PIN 4 | - R 3 |
| PIN 5 | 0 V |
| PIN 6 | 0 V |

La información contenida en esta ficha técnica se ha elaborado con el máximo cuidado.
La responsabilidad por la exacta integridad y actualidad de la información se limita a una negligencia grave. Versión: 15.07.2025