MURR ELEKTRONIK
stay connected

PASSIVE-DI0° PLASTIC,6XM12,5POL,PRE-WIRED CABLE

10.0m PUR-JB 12*0,34+3*0,75

Artículo: 27844
Peso: 1.65
País de origen: CZ
Designación del modelo: MVC6-UHM10.0

6 vías, 5 polos
PUR/PVC
10.0 m
con LED para señales digitales PNP 24 V DC
Otras longitudes bajo demanda.
Carcasas de plástico con resistencia óptima contra elementos químicos y aceites

Enlace al producto

Ilustración

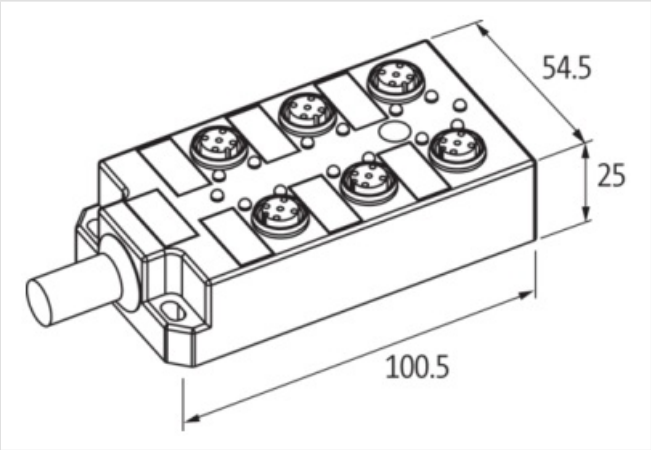

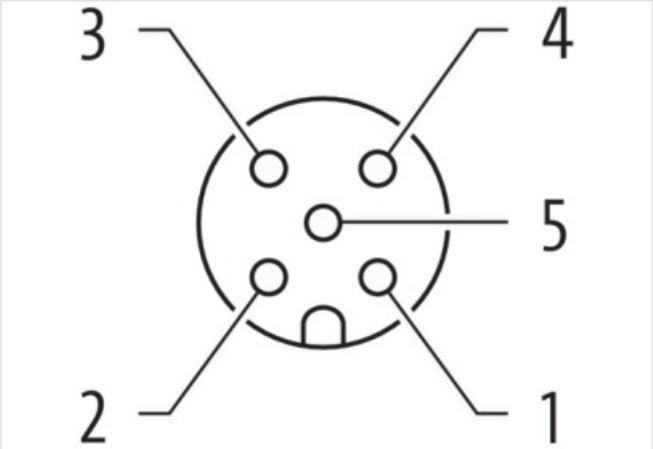

El producto puede diferir de la imagen

Datos comerciales

URL Webshop	https://shop.murrelektronik.com/27844

La información contenida en esta ficha técnica se ha elaborado con el máximo cuidado.
La responsabilidad por la exacta integridad y actualidad de la información se limita a una negligencia grave. Versión: 05.07.2025

GTIN	4048879062954
ECLASS-6.0	27279219
ECLASS-6.1	27279219
ECLASS-7.0	27279219
ECLASS-7.1	27279219
ECLASS-8.0	27279219
ECLASS-8.1	27279219
ECLASS-9.0	27440108
ECLASS-9.1	27440108
ECLASS-10.0.1	27440108
ECLASS-10.1	27440108
ECLASS-11.0	27440108
ECLASS-11.1	27440108
ECLASS-12.0	27440108
ECLASS-13.0	27440108
ECLASS-14.0	27440108
ETIM-5.0	EC002585
ETIM-6.0	EC002585
ETIM-7.0	EC002585
ETIM-8.0	EC002585
EAN	4048879062954
Datos eléctricos | Alimentación	
Tensión de servicio CC	24 V
Corriente de servicio por contacto máx.	4 A
Corriente total máx.	10 A
Datos técnicos | Comunicación industrial	
Número de señales por toma de conexión	2
Instalación | Conexión	
Set de montaje	M12 x 1
Protección de equipos | Sistema eléctrico	
Grado de protección (EN IEC 60529)	IP67
Condición adicional grado de protección	insertado, Atornillado
Datos mecánicos | Datos de montaje	
Altura	100.5 mm
Anchura	54.5 mm
Profundidad	25 mm
Modo de montaje	Schraubgewinde
Características del entorno | Condiciones climáticas	
Temperatura de servicio mín.	-20 °C
Temperatura de servicio máx.	80 °C
Installation | Cable	
Tipo de cable	2
Función de cable	Híbrido, Señal
Amount stranding	1
Stranding	Wires
Amount stranding (type 2)	1
Stranding (type 2)	Wires
Wire arrangement	azul, Verde-amarillo, (, Gris-rosa, blanco, Rojo-azul, verde, verde-blanco, amarillo, marrón-verde, gris, amarillo-blanco, marrón-amarillo, rojo,)
Cable weigth	162.8 g/m
Material wire insulation	PVC
Amount wires	12

La información contenida en esta ficha técnica se ha elaborado con el máximo cuidado.
La responsabilidad por la exacta integridad y actualidad de la información se limita a una negligencia grave. Versión: 05.07.2025

Outer diameter insulation	1.3 mm
Outer diameter tolerance core insulation	± 0.1 mm
Shore hardness wire insulation	43
Material properties wire insulation	Fácil de procesar a máquina
Ingredient freeness wire insulation	Libre de clorofluorocarburos, Libre de cadmio, Sin silicona, Sin plomo
Amount strands (wire)	19
Diameter of single wires	0.15 mm
Conductor crosssection (wire)	0.34 mm²
Material conductor wire	Cordón de cobre, pelado
Conductor type (wire)	Clase de cordón 5
Material wire insulation (Power)	PVC
Outer diameter wire insulation (Power)	1.8 mm
Tolerance outer diameter wire insulation (Power)	± 0.1 mm
Shore hardness wire insulation (Power)	43
Material properties wire insulation (Power)	Fácil de procesar a máquina
Ingredient freeness wire insulation (Power)	Libre de clorofluorocarburos, Libre de cadmio, Sin silicona, Sin plomo
Número de conductores (eléctricos)	3
Amount strands wire (Power)	42
Diameter of single wires (Power)	0.15 mm
Wire conductor cross section (Power)	0.75 mm²
Material conductor wire (Power)	Cordón de cobre, pelado
Conductor type wire (Power)	Clase de cordón 6
Outer-diameter (jacket)	9.2 mm
Tolerance outer diameter (sheath)	± 5 %
Material cubierta	PUR
Dureza shore cubierta	87
Ausencia de sustancias (envoltura)	Libre de clorofluorocarburos, Libre de cadmio, Sin silicona, Sin plomo
Características del material (cubierta)	Mate, Fácil de procesar a máquina, Resistente a la abrasión, Con baja adhesión
Material envoltura interior	PVC
Color (envoltura interior)	gris
Electrical resistance line constant wire	57 Ω/km
Electrical resistance coating wire (Power)	26 Ω/km @ 20 °C
Max. rated voltage (conductor - ground)	300 V
Max. rated voltage (conductor - conductor)	300 V
Max. rated voltage power (conductor - ground)	300 V
Max. rated voltage power (conductor - conductor)	300 V
Tensión alterna soportada (cable - cable)	2 kV @ 60 s
Tensión alterna soportada (envoltura de cable)	2 kV @ 60 s
AC withstand voltage power (wire - wire)	2 kV @ 60 s
Power frequency withstand voltage power (wire - jacket)	2 kV @ 60 s
Intensidad de corriente (norma)	a DIN VDE 0298-4
Intensidad de corriente mín. cable	4 A
Current carrying capacity min. wire (Power)	7.8 A
Temperatura de servicio mín. (fija)	-30 °C
Temperatura de servicio máx. (fija)	80 °C
Temperatura de servicio mín. (cambiante)	-5 °C
Temperatura de servicio máx. (cambiante)	70 °C
Temperatura de servicio mín. (cadena de arrastre)	-5 °C
Temperatura de servicio máx. (cadena de arrastre)	60 °C
radio de curvatura (fijo)	5 × Outer diameter

La información contenida en esta ficha técnica se ha elaborado con el máximo cuidado.
La responsabilidad por la exacta integridad y actualidad de la información se limita a una negligencia grave. Versión: 05.07.2025

Radio de curvatura (móvil)	10 × Outer diameter
Número de ciclos de flexión (cadenas portacables)	2 Mio. @ 25 °C
Distancia de recorrido (cadenas portacables)	5 m @ 25 °C
Velocidad de desplazamiento	2 m/s @ 25 °C
Aceleración (cadenas portacables)	10 m/s² @ 25 °C
Tipo de conexión 2	
Family construction form	free cable end
Nº de polos	15
Family construction form	M12
Nº de polos	5
Codificación	A
Gender	female
Color de soportes de contacto	negro
PIN 1	+
PIN 2	NC S 2
PIN 3	-
PIN 4	NO S 1
PIN 5	PE

La información contenida en esta ficha técnica se ha elaborado con el máximo cuidado.
La responsabilidad por la exacta integridad y actualidad de la información se limita a una negligencia grave. Versión: 05.07.2025